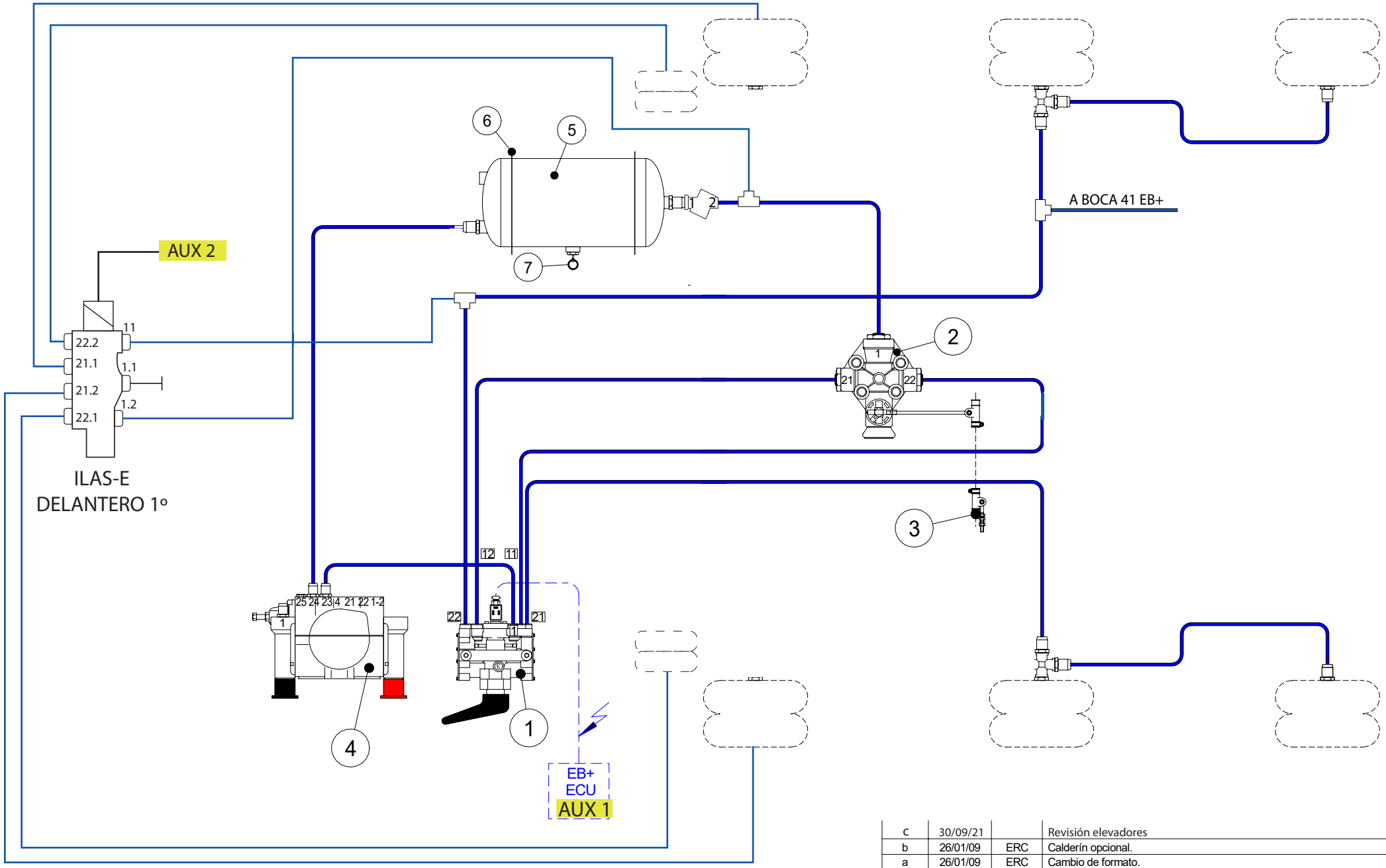

c	30/09/21		Revisión elevadores
b	26/01/09	ERC	Calderín opcional.
a	26/01/09	ERC	Cambio de formato.
MARCA	Fecha	Nombre	Modificación

NOMBRE:
Esquema de suspensión con Niv. Simple y COLAS

CLIENTE:

Haldex

DIB/FECHA: ERC/28-10-2005

REV/FECHA: ?

Nº PIEZA:

Nº PLANO: 05102801A

LEYENDA CONECTOR ECU

AUX 2	ILAS-E DELANTERO (1ER EJE)
AUX 3	ILAS-E TRASERO (3ER EJE)
AUX 4	SENSOR DESGASTE PASTILLAS FRENO