POUR FLEXIBILISER VOTRE PROCESSUS DE CHARGEMENT

e9*2007/46

La semi-remorque ALITE avec fond mouvant et coffre ouvert avec portes d´accès latéral configurables pour charger comme vous le souhaitez.

ACCESSIBILITÉ

CHARGEMENT PAR LES CÔTÉS

PORTES À 4 VANTAUX PLIANTS AVEC UNE LARGEUR DE 6250 mm DE PASSAGE LATÉRAL UTILE

Avec l'ouverture latérale maximale fournie par le modèle avec 2 jeux de portes latérales, vous pouvez charger des marchandises de grandes dimensions avec chariots.

ENTIÈREMENT CONFIGURABLE

Transportez vos palettes de toute taille de façon rapide et sûre. Nous pouvons vous proposer 1, 2, 3 ou 4 ensembles déportes latérales pour un accès total complet qui s'adapte à vos besoins ou à ceux de vos clients.

NE PERDEZ AUCUN CLIENT

LA FAMILLE LD D'ALITE EST SI MULTIPLEQU´ELLE VOUS GARANTIT PLUS D'EXPÉDITIONS

CHOISISSEZ LA QUANTITÉ ET LA POSITION DES PORTES LATÉRALES COMME VOUS LE VOULEZ

ROBUSTE

CHÂSSIS ROBUSTE

Notre semi-remorque Lateral Doors (LD) intègre un châssis en aluminium extrêmement robuste, avec une section de poutre en double T de450 mm de hauteur. Selon la configuration des portes latérales choisie, chaque modèle a une hauteur de col de châssis optimisée pour vous offrir le meilleur rapport résistance / charge utile.

PRODUCTIVITÉ ET RENTABILITÉ MAXIMALES,DEPUIS LE PREMIER JOUR ET TOUT AU LONG DE SA VIE UTILE CONSTRUIT POUR DURER DE LONGUES ANNÉES

PORTES REPLIABLES AVEC 3 FERMETURES PAR VANTAIL

Chaque ventail des portes latérales possède 3 fermetures encastrées pour assurer une résistance maximale et le meilleur ajustement possible. Les profils des cadres sont en aluminium extrudé de notre propre conception et intègrent les axes de rotation des verrous. Construction à charnières en acier inoxydable vous garantit une grande durabilité et un moindre coût de maintenance.

RÉDUIT L'EFFORT

Notre système de contreventement innovant et exclusif et la fixation des essieux aux poutres du châssis est optimisée pour minimiser les efforts et les charges transmis au châssis. La grande hauteur de la section du châssis réduit considérablement la hauteur des supports de suspension, de telle sorte que les charges transmises sont minimes.

LÉGER

FABRICATION LÉGÈRE EN ALUMINIUM

Le véhicule est presque entièrement fabriqué en aluminium, à l´exception de la plaque de fixation du pivot d'accouplement et des supports de suspension avec leurs contreventements. Ces éléments sont boulonnés avec double isolation de peinture et un adhésif polymère isolant.

BÉNÉFICIEZ DE SON FAIBLE POID À VIDE
CHARGEZ LE MAXIMUM

ÉCONOMIE DE CARBURANT

La fabrication en aluminium nous permet de vous offrir. Le poids à vide le plus bas pour réduire le coût par kilomètre parcouru en raison de la masse du véhicule.

RÉSISTANT

POUTRES D'EXTRUSION EN ALUMINIUM

La meilleure soudure de l'aluminium est celle qui ne se fait pas. Pour cette raison, nous assemblons tous les principaux profils structurels d´ extrusion directe d'aluminium monobloc sans soudure. Nous pouvons vous offrir la meilleure finition possible; en plus d´un véhicule avec la plus longue durée de vie.

DÉCOUPE À FROID

Les poutres principales du châssis sont coupées par un processus de découpe à froid par eau à haute pression (Water Jet). De cette façon on évite l'échauffement indésirable d'autres procédures coupe ou soudure qui réduisent leurs résistances en modifiant le traitement thermique de l´alliage de l´aluminium.

ALITE EST UN INVESTISSEMENT SÛR
LE MEILLEUR ALLIÉ POUR VOTRE BUSINESS

CONSTRUCTION SOLIDE

Les traverses de renfort dans la zone de pivot des accouplements de châssis sont soudées et usinées. De cette manière, la résistance de l´union n´est pas uniquement placé dans le processus de soudage. Avec cela, il est plus résistant à la fatigue.

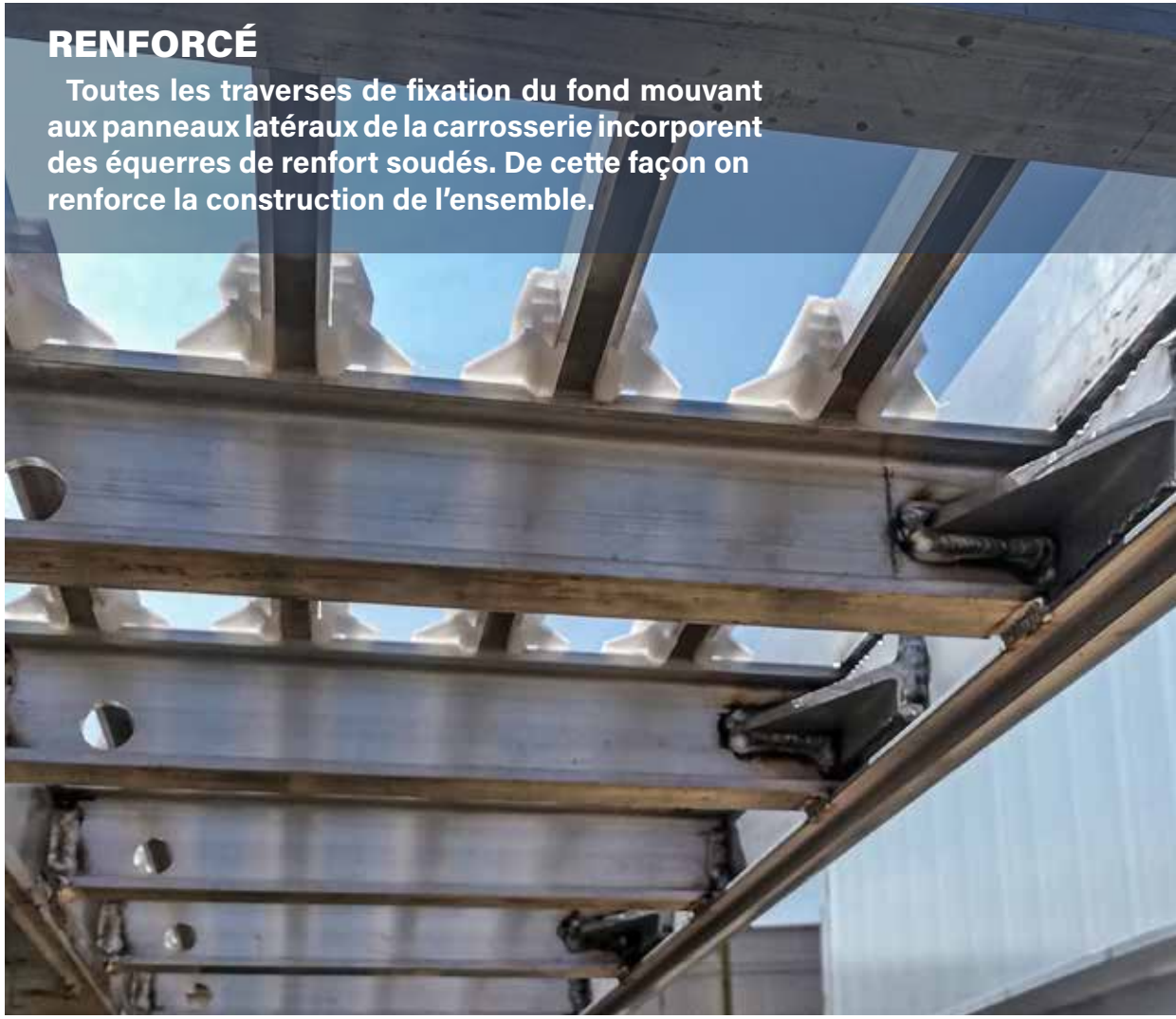

RENFORCÉ

Toutes les traverses de fixation du fond mouvant aux panneaux latéraux de la carrosserie incorporent des équerres de renfort soudés. De cette façon on renforce la construction de l'ensemble.

GRAND VOLUME

LARGEUR INTÉRIEURE MAXIMALE

Les portes latérales ne nuisent pas aux performances de charge utile de la semi-remorque fond mouvant. La largeur intérieure utiles de 2 480 mm pour pouvoir être palettisable.

AMÉLIOREZ VOS REVENUS
NE PERDEZ PAS DE POSSIBILITÉS DE CHARGE

HAUTEUR MAXIMALE DE CHARGE LATÉRALE

La famille LD vous offre jusqu'à 2600 mm de hauteur de passage latéral dans les portes, afin quel 'accès ne soit panus problème pour les charges très volumineuses.

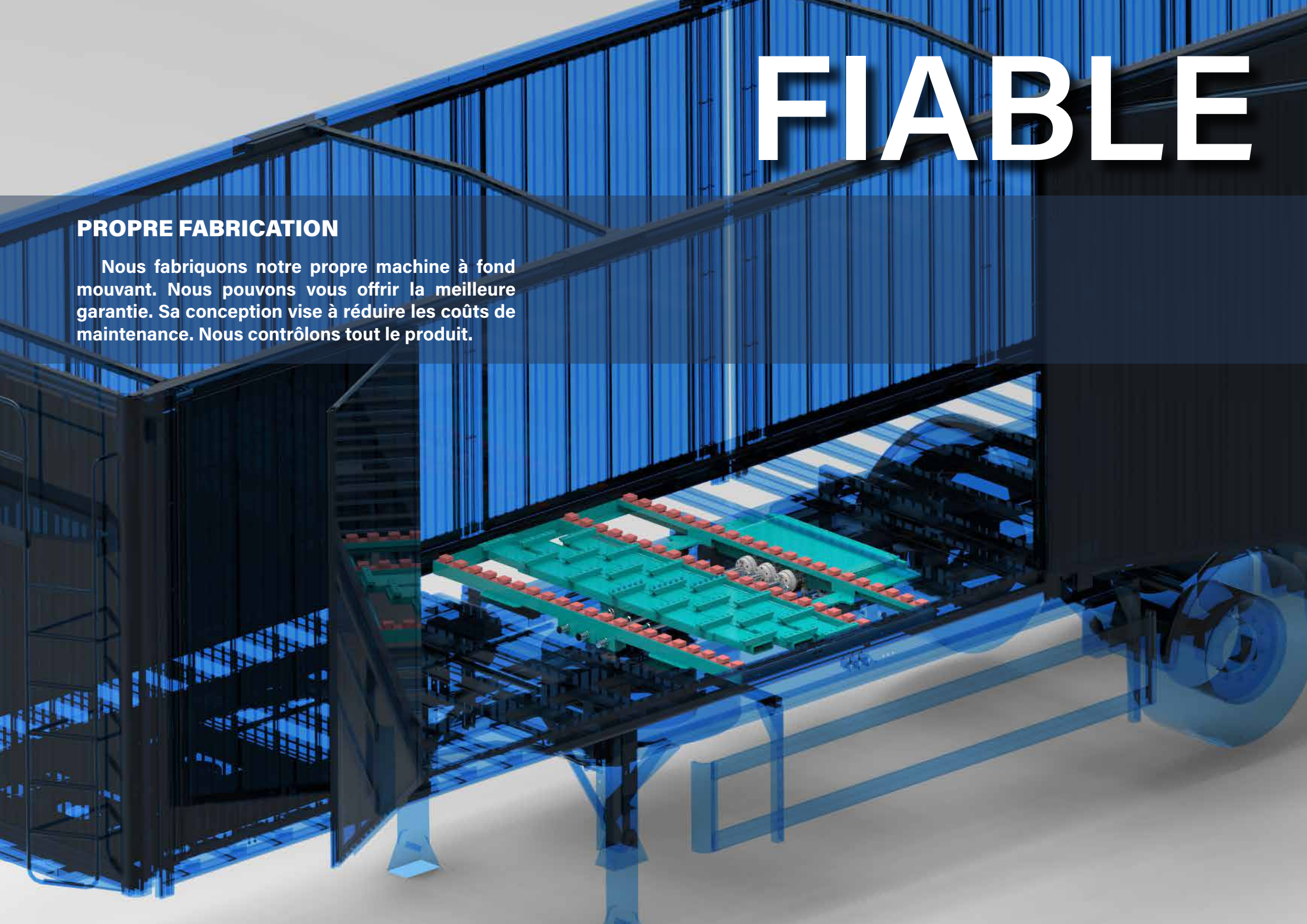

FIABLE

PROPRE FABRICATION

Nous fabriquons notre propre machine à fond mouvant. Nous pouvons vous offrir la meilleure garantie. Sa conception vise à réduire les coûts de maintenance. Nous contrôlons tout le produit.

SI ROBUSTE ET RÉSISTANT QUE POUVONS NOUS OFFRIR LA PLUS GRANDE GARANTIE(*)

GARANTIE DE 8 ANS SUR LES AXES BPW (5 + 3) SUR ROUTE

+

GARANTIE DE 4 ANS SUR LA STRUCTURE DU CHÂSSIS

+

GARANTIE DE 2 ANS SUR LA MACHINE À FOND MOUVANT

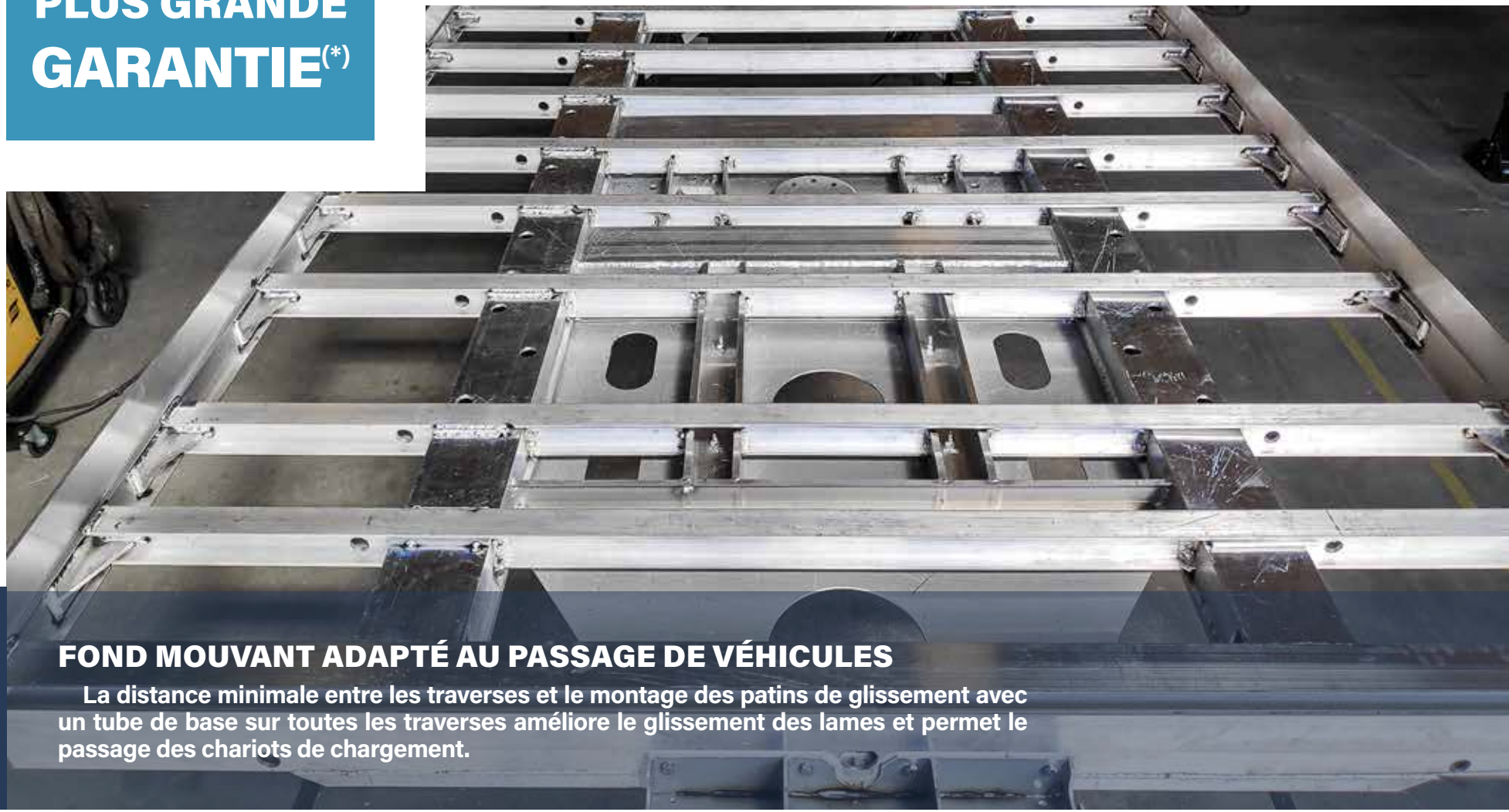

FOND MOUVANT ADAPTÉ AU PASSAGE DE VÉHICULES

La distance minimale entre les traverses et le montage des patins de glissement avec un tube de base sur toutes les traverses améliore le glissement des lames et permet le passage des chariots de chargement.

(*) Vous pouvez consulter notre Politique de garantie sur www.grupo-alite.eu

FAMILLE LD BACK

LA SEMI-REMORQUE À FOND MOUVANT AVEC 1 OU 2 JEUXDE PORTES LATÉRALES À L'ARRIÈRE.

Notre conception, fabrication et maîtrise totale de la fabrication du véhicule nous permet de vous offrir les plus grandes possibilités de personnalisation; selon le type de charge, d'utilisation et de préférences. En fonction de la hauteur du pivot d'accouplement et de sa capacité de charge, nous pouvons distinguer deux modèles de la famille LD BACK: KP HIGH et KP LOW.

Les véhicules de la famille LD BACK permettent le montage de 1 ou 2 ensembles de portes à 4 vantaux à l'arrière de la semi-remorque. Ils présentent certaines caractéristiques qui en font l'un des plus robustes du marché dans son segment pour assurer une sécurité maximale sur terrains et pour les charges les plus difficiles. C'est le véhicule idéal pour le chargement et le déchargement de produits en vracet palettes standard ou de grandes dimensions.

Vous pouvez configurer le véhicule avec les multiples options disponibles pour l'adapter à votre objectif selon vos préférences. Notre proposition part d'un véhicule de base avec diverses options sélectionnables. Nous sommes une usine flexible avec une autonomie complète dans la production de tous les composants. Vous pouvez voir les informations complètes avec TOUTES les possibilités dans sa fiche technique.

VOUS POUVEZ TROUVER LA FICHE TECHNIQUE SUR NOTRE SITE WWW.GRUPO-ALITE.EU

POUR CHARGES EN VRAC SEC ET / OU PALETTES STANDARD OU DE DIMENSIONS SPÉCIALES

MODÈLES DE LA FAMILLE BACK
Avec 1 ou 2 jeux de portes à l'arrière.

LD BACK KP-LOW

Pour cargaison sèche en vrac et / ou palettisable pour une hauteur de sellette sur le tracteur **de 1.100 à 1.150 mm.** Charge maximal eau pivot d'accouplement (KP) de **12 tn. Avec 1 ou 2 ensembles de portes à 4 vantaux à l'arrière.** Hauteur de libre passage latéral de 2.580 mm avec une hauteur KP de 1.120 mm.

LD BACK KP-HIGH

Pour cargaison sèche en vrac et / ou palettisable pour une hauteur de sellette sur le tracteur **de 1.200 à 1.250 mm.** Charge maximum au pivot d'attelage (KP) de **16 tn. Avec 1 ou 2 ensembles de portes à 4 vantaux à l'arrière.** Hauteur de passage libre latéral de 2.500 mm avec une hauteur KP de 1.200 mm.

CHOISISSEZ LE MODÈLE QUI CONVIENT LE MIEUX À VOTRE TRACTEUR OU À VOTRE APPLICATION.
SEMI-REMORQUE AVEC PNEUS 385/65 R22.5. OPTIONNEL 385/55 R22.5.

LD FRONT

LA SEMIE-REMORQUE À FOND MOUVANT QUI PEUT MONTER JUSQU'À 3 JEUX DE PORTES LATÉRALES.

Notre conception, fabrication et maîtrise totale de la fabrication du véhicule nous permet de vous offrir les plus grandes possibilités de personnalisation; selon le type de charge, d´utilisation et de préférences. Ce modèle monte un 1 jeu de portes latérales à l'avant droit ou gauche et jusqu'a 2 ensembles de portes latérales à l'arrière.

Le modèle LD Front dispose d´un châssis continu avec un col de cygne de 80 mm de hauteur renforcée pour fonctionner en toute sécurité avec 1 jeu de portes latérales dans la partie avant. Charge maximale du pivot d'accouplement (KP) de 12 tn. Hauteur de passage sur les côtés de 2.530 mm avec une hauteur KP de 1.120mm.

Vous pouvez configurer le véhicule avec les multiples options disponibles pour l'adapter à votre objectif selon vos préférences. Notre proposition part d'un véhicule de base avec diverses options sélectionnables. Nous sommes une usine flexible avec une autonomie complète dans la production de tous les composants. Vous pouvez voir les informations complètes avec TOUTES les possibilités dans sa fiche technique.

VOUS POUVEZ TROUVER LA FICHE TECHNIQUE SUR NOTRE SITE WWW.GRUPO-ALITE.EU

CHOISISSEZ LE MODÈLE QUI CONVIENT LE MIEUX À VOTRE TRACTEUR OU À VOTRE APPLICATION. SEMI-REMORQUE AVEC PNEUS 385/65 R22.5. OPTIONNEL 385/55 R22.5.

LD COMPLETE

LA SEMI-REMORQUE À FOND MOUVANT AVEC JUSQU'À 4 JEUX DE PORTES LATÉRALES.

Notre conception, fabrication et maîtrise totale de la fabrication du véhicule nous permet de vous offrir les plus grandes possibilités de personnalisation; selon le type de charge, d´utilisation et de préférences. Ce modèle monte un 1 ou 2 jeux de portes latérales à l'avantetjusqu'à 2 ensembles de portes latérales à l'arrière.

Le modèle LD Complete a un châssis continu avec un col de cygne de 140 mm de hauteur renforcée pour fonctionner en toutes garanties avec jusqu'à 2 ensembles de portes latérales à l'avant. Charge maximale sur le pivot d'accouplement de 16 tn. Hauteur de passage libre sur les côtés de 2.390 mm avec une hauteur KP de 1.120 mm.

Vous pouvez configurer le véhicule avec les multiples options disponibles pour l'adapter à votre objectif selon vos préférences. Notre proposition part d'un véhicule de base avec diverses options sélectionnables. Nous sommes une usine flexible avec une autonomie complète dans la production de tous les composants. Vous pouvez voir les informations complètes avec TOUTES les possibilités dans sa fiche technique.

VOUS POUVEZ TROUVER LA FICHE TECHNIQUE SUR NOTRE SITE WWW.GRUPO-ALITE.EU

CHOISISSEZ LE MODÈLE QUI CONVIENT LE MIEUX À VOTRE TRACTEUR OU À VOTRE APPLICATION.
SEMI-REMORQUE AVEC PNEUS 385/65 R22.5. OPTIONNEL 385/55 R22.5.

COMPARAISON TECHNIQUE

Dans le tableau suivant, une comparaison sera faite en fonction des caractéristiques techniques des véhicules vus ci-dessus, c'est-à-dire des deux modèles Conical Full, Conical High, Light et Volume.

	VALEUR / MODÈLE	A HAUTEUR KP (mm)	B MMTA KP* (kg)	C VOL UTILE (m^3)	D HAUTEUR UTILE (mm)	H HAUTEUR PASSAGE (mm) PORTE LIBRE	PD PORTE AVANT (*)	PT PORTE ARRIÈRE (*)	POIDS À VIDE VERSION STANDARD (PD-PT)(kg)
1	LD BACK KP LOW (MAX 2 PORTES)	1.120 (1.100 - 1.150)	12.000	91,4	2.730	2.580	0	1 ó 2	7.650 + 124 (0 -1)
2	LD BACK KP HIGH (MAX 2 PORTES)	1.200 (1.200 - 1.250)	16.000	88,7	2.650	2.500	0	1 ó 2	7.780 + 124 (0 - 1)
3	LD FRONT (MAX 3 PORTES)	1.120 (1.100 - 1.150)	12.000	89,7	2.680	2.530	1	0, 1 ó 2	7.620 +124 (1 - 0)
4	LD COMPLETE (MAX 4 PORTES)	1.200 (1.200 - 1.250)	16.000	85,0	2.540	2.390	1 ó 2	0, 1 ó 2	7.760 + 124 + 124 (1 - 1)

*** MMTA = Masse Maximale Techniquement Admissible**
*** PORTE = Accès formé par quatre (4) vantaux avec ouverture de deux (2) feuilles d'un côté et deux (2) autres feuilles de l'autre côté.**

Voici un aperçu qui peut vous aider:

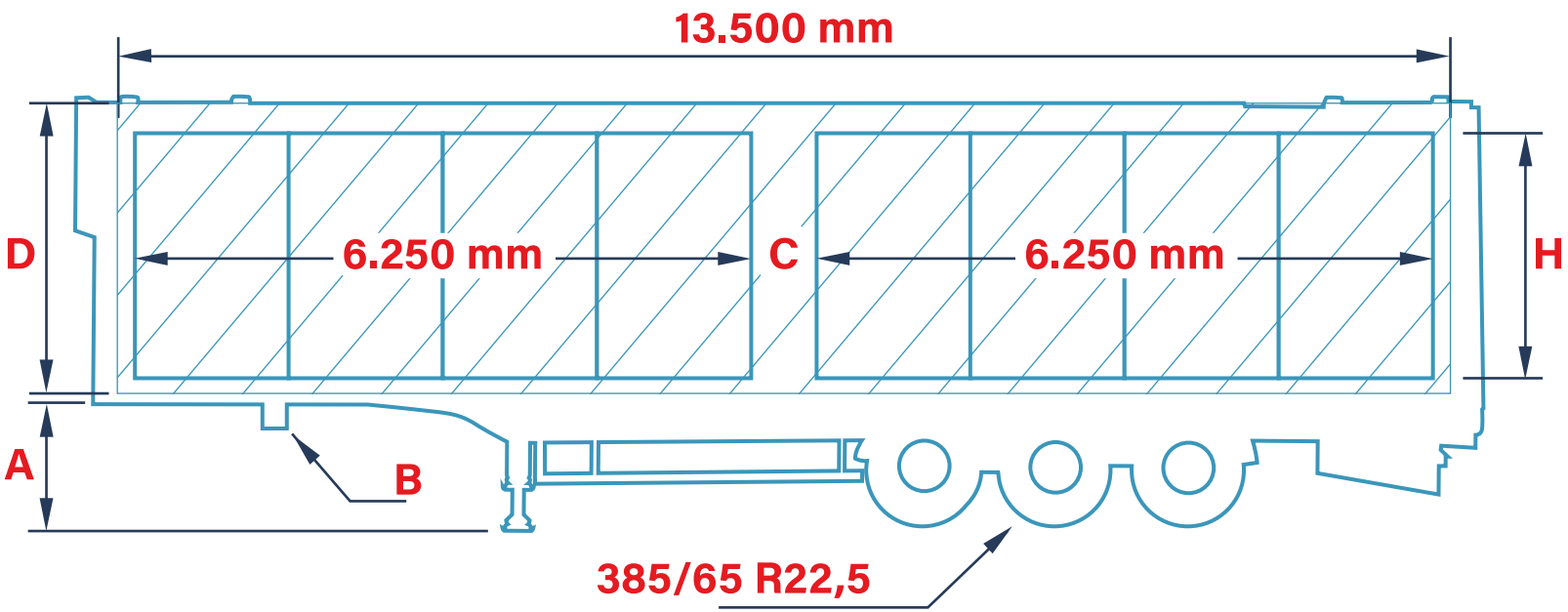

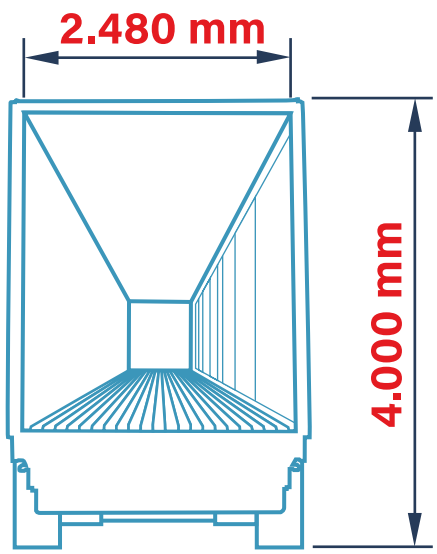

SI VOUS AVEZ BESOIN DE PLUS D'INFORMATIONS,DEMANDEZ-NOUS LA FICHE TECHNIQUE DU VÉHICULE QUE VOUS VOULEZ ET NOUS VOUS LA FERONS PARVENIR SANS ENGAGEMENT. VOUS POUVEZ ÉGALEMENT LA TÉLÉCHARGERFACILEMENT ET RAPIDEMENTSUR NOTRE SITE INTERNET:

WWW.GRUPO-ALITE.EU

LE MEILLEUR EQUIPEMENT DE SÉRIE

1 TOIT ENROULABLE MANUEL

Toit en bâche enroulable 680 g / m² type manuel avec une chute de 600 mm sur le côté gauche en ordre de marche et fixe avec des cliquets sur le côté droit.

2 BÂCHE DE BALAYAGE

Bâche de balayage coulissante monté sur une barre avec chariots coulissants. Les chariots sont en acier inoxydable avec des roulements de type standard facilement démontable pour la maintenance facile.

3 VANNE DE SÉCURITÉ

Vanne hydraulique de notre propre fabrication pour éviter les problèmes causés par une mauvaise connexion lors du changement du tuyau de pression par celui de retour. On évite ainsi les pannes dans l'équipement du fond mouvant.

4 DISPLAY D´INFORMATION

Panneau de surveillance des paramètres et messages du système des freins du véhicule. Fonction bascule du tridem incorporé.

5 ARRÊTS DE BÂCHE

Selon la configuration des portes choisie, nous montons des baïonnettes en aluminium ou en acier.

ANNEAUX DE REMORQUAGE 6

Deux anneaux de remorquage à l'arrière boulonné aux poutres du châssis.

7 PANNEAU DE COMMANDE DU FOND MOUVANT

Pour contrôler le fond mouvant, il comprend:
- Panneau de commande avec panneau et boutons
- Contrôle radio
- Contrôle via câble

SUPPORT POUR ROUE DE SECOURS 8

Support de secours de type broche boulonné au châssis.

6

LE MEILLEUR ÉQUIPEMENT DE SÉRIE

9 VERROUILLAGE PNEUMATIQUE

Système de fermeture pneumatique supplémentaire de sécurité pour les portes arrière avec commande manuelle avec bouton sur châssis.

10 ÉCHELLE AUXILIAIRE

Échelle en aluminium 12 échelons avec support dans le protège cycliste.

11 COINS DES LAMES

Cales en fonte d'aluminium soudé.

12 ANILLAS EMBUTIDAS

Diez (10) anillas embutidas en cada banda lateral equidistantes

13 ÉCHELLE D'ACCÈS

Échelle rétractable de trois marches situées à l'arrière pour faciliter l'accès à l'intérieur.

14 PROTECTION DES FEUX

Protections rabattables manuelles en aluminium intégré à l'arrière du véhicule pour protéger les feux.

ARCEAUX

ARCEAUX 14

Système ALITE avec 5 arceaux tubulaires d´extrusion en aluminium anodisé en noir de section 60x50 mm. Montage pliable vers le haut et pivotant latéralement pour permettre un accès sans obstacles.

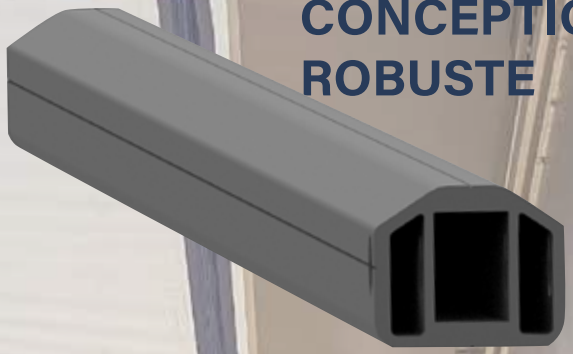

CONCEPTION LÉGÈRE ET ROBUSTE

PIVOTE LATÉRALEMENT

PLIABLE VERS LE HAUT

NOS PORTES LATÉRALES

DÉTAIL

DÉTAIL DE LA CHARNIÈRE SIMPLE

La charnière d'ouverture des portes sont fabriqués entièrement en acier inoxydable AISI 304B. Les axes de rotations sont fabriqués en plein rond de 15 mm diamètre. Les crémones sont assemblées avec un rond solide de 18 mm de diamètre. Tous les axes sont en acier inoxydable.

LA LARGEUR INTÉRIEURE UTILE DE LA CARROSSERIE AVEC PORTES LATÉRALES,EST DE 2480 m

DÉTAIL

POUR POUVOIR CHARGER DES MARCHANDISES PALETTISÉES SANS PROBLÈMES

DÉTAIL DE LA CHARNIÈRE DOUBLE

Pour pouvoir ouvrir les deux vantaux en pliant le premier par rapport au second nous posons une charnière en acier inoxydable double.

Tous les chevauchements intérieurs sont doubles en acier inox et aluminium pour garantir la meilleure fermeture et ajustement possibles.

NOTRE PASSION POUR LES PETITS DÉTAILS

PRISES DE PRESSION MINIMEX INTÉGRÉS SUR LA VALVE SÉCURITÉ AVANT POUR EXAMINER LE FONCTIONNEMENT DU SYSTÈME

TUBES HYDRAULIQUES INTÉGRÉS DANS LA PARTIE EXTERNE DES TRAVERSSES. L'ACCÈS EST PLUS FACILE ET LEUR MAINTENANCE RESTE PROTÉGÉ.

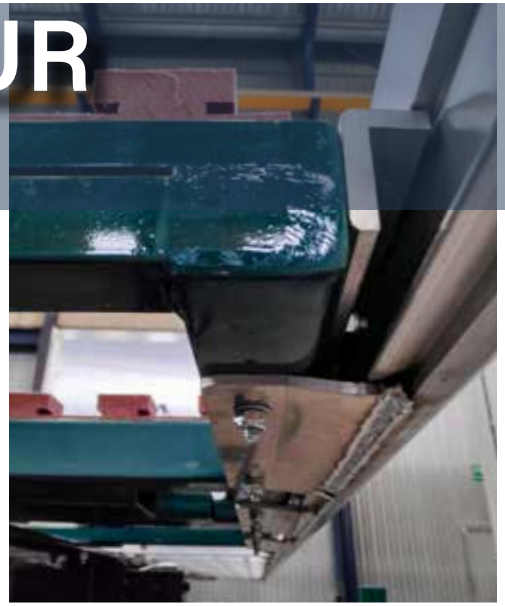

MACHINE DE FOND MOUVANT AVEC CARROSSERIE INTÉGRÉ POUR ÉVITEZ LES PERTES DE CHARGES OCCASIONNÉS PAR DES DEFORMATIONS DANS LA ZONE CENTRALE DE LA CARROSSERIE.

GARDES-BOUE DE TYPE INTÉGRAL AVEC LES JUPONS INCORPORÉS ET TUBES DE FIXATION ACHÉE.

CRÉMONES DES PORTES ARRIÈRES AVEC LA POIGNÉE PLIANTE EN ACIER INOXYDABLE.
CHARNIÈRES DE FERMETURE AVEC AXE MASSIF DE 15 mm EN ACIER INOXYDABLE.

ACCIONNEMENT MANUELS D'URGENCE POUR TOUS LES CONTRÔLES HYDRAULIQUE: TOIT, PORTE PLANCHER ARRIÈRE ET FOND MOUVANT.

ROUES DE ROULEMENT AMOVIBLES DANS LES POULIES DES CHARIOTS POUR TABLIERS BALAYANTS. SUBSTITUTION ECONOMIQUE ET SIMPLE.

FINITION EN PEINTURE ACRYLIQUE À BASE D'EAU. SYSTÈME PLUS RESPECTUEUX AVEC L'ENVIRONNEMENT.

PORTES ARRIÈRE

BROCHE

Les axes de rotation des crémones sont massifs 22 mm de diamètre en acier inoxydable.

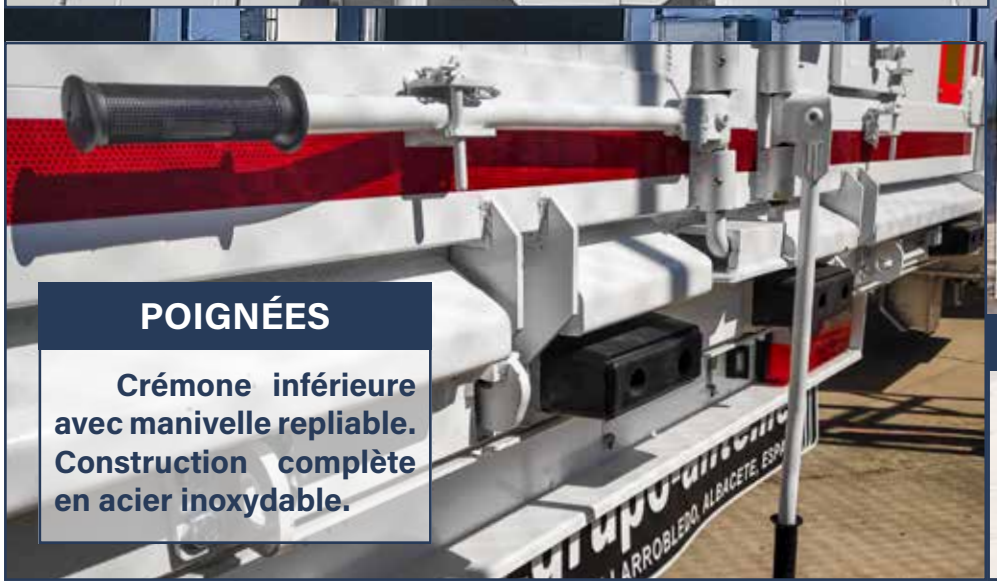

POIGNÉES

Crémone inférieure avec manivelle repliable. Construction complète en acier inoxydable.

DÉTAILS DE HAUTE PERFORMANCE

Nos portes arrière sont si robustes qu'elles n'ont pas besoin d'une fermeture sur la traverse supérieure. La fermeture à pression supérieure empêche le besoin de matériel supplémentaire et l'utilisation d'une double crémone. Le montage de la traverse supérieure sur les portes est facultatif et ne peut être utilisé que pour fixer la bâche au plafond.

ADAPTABILITÉ

Nous pensons aux moindres détails afin de vous garantir la plus grande satisfaction. Par conséquent, nos conceptions sont en constante innovation pour pouvoir vous proposer la solution la mieux adaptée à vos besoins. Nous avons une large gamme d'options pour vous permettre de personnaliser votre véhicule.

OPTIONS

BARRE ARRIÈRE ROTATIF EN ALUMINIUM

Le vantail gauche de la porte incorpore une fermeture à ressort pour l'ouverture simultanée de la traverse supérieure avec le battant de porte

BARRE ARRIÈRE FIXE RENFORCÉE EN ALUMINIUM

TOIT HYDRAULIQUE DE TYPE TOIT PAPILLON ALITE DE NOTRE PROPRE FABRICATION

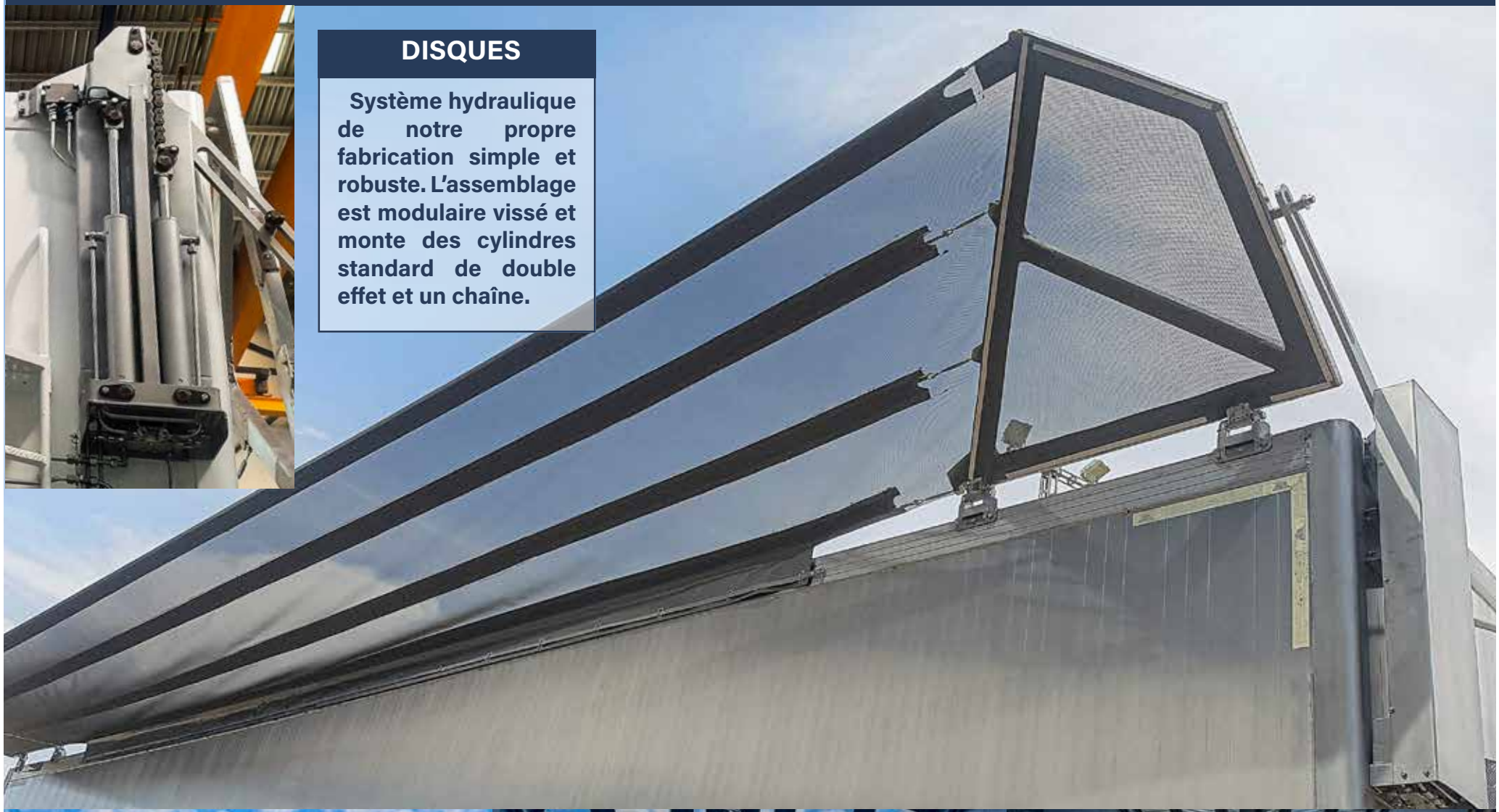

DISQUES

Système hydraulique de notre propre fabrication simple et robuste. L'assemblage est modulaire vissé et monte des cylindres standard de double effet et un chaîne.

TOIT ET ARCEAUX

ARCEAUX AVEC FERMETURE À RESSORT

ARCEAUX RENFORCÉS

PORTE D'ACCÈS AVANT

ARCEAUX ET PORTES

RENFORTS

RENFORT INTÉRIEUR COMPLET

RENFORT INTÉRIEUR PARTIEL

LAMES RENFORCÉES
6, 8 ou 10 mm D'ÉPAISSEUR

PLAQUE DE COULISSEMENT
ARRIÈRE EN ACIER INOXYDABLE.

HAUTEUR DE CARROSSERIE ADAPTABLE: DE 1400 À 3000 mm

LONGUEUR DE CARROSSERIE ADAPTABLE: DE 10.000 À 13.650 mm

ANTI-ENCASTREMENT EN ACIER EXTENSIBLE

CARROSSERIE

TRAPPE CHARBONNNIÈRE EN ACIER INOXYDABLE.

CARROSSERIE ET AUTRES

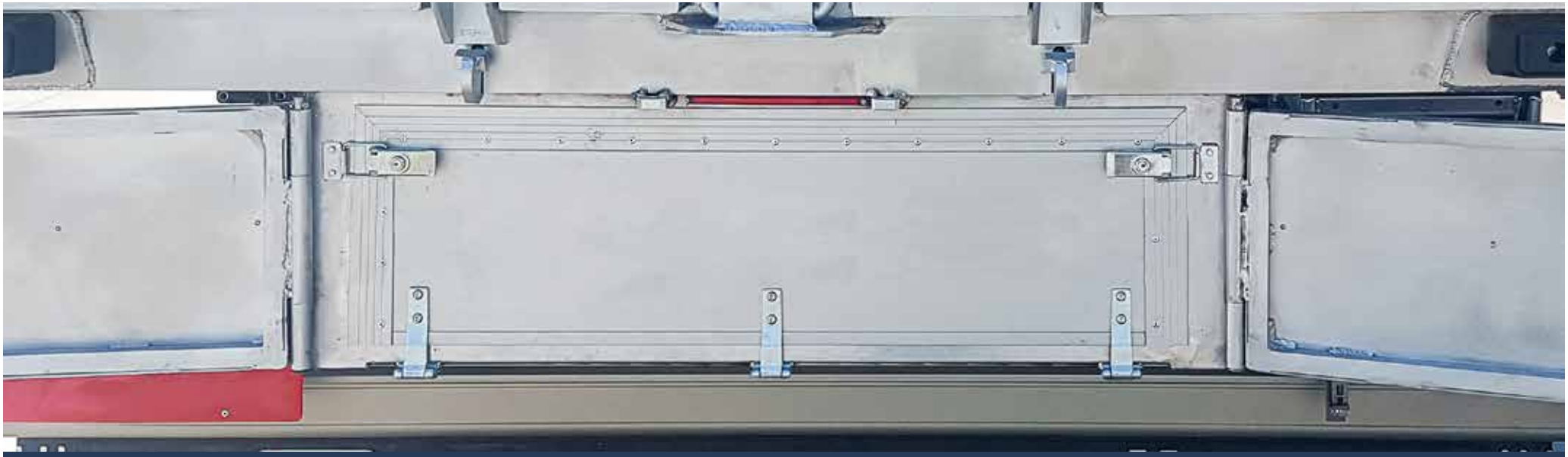

COFFRE ARRIÈRE ENTRE CHÂSSIS

CHANGEMENT DE LA LONGEUR INTÉRIEURE UTILE DE 13.500 À 13.620 mm AVEC CHANFREIN INTÉRIEUR

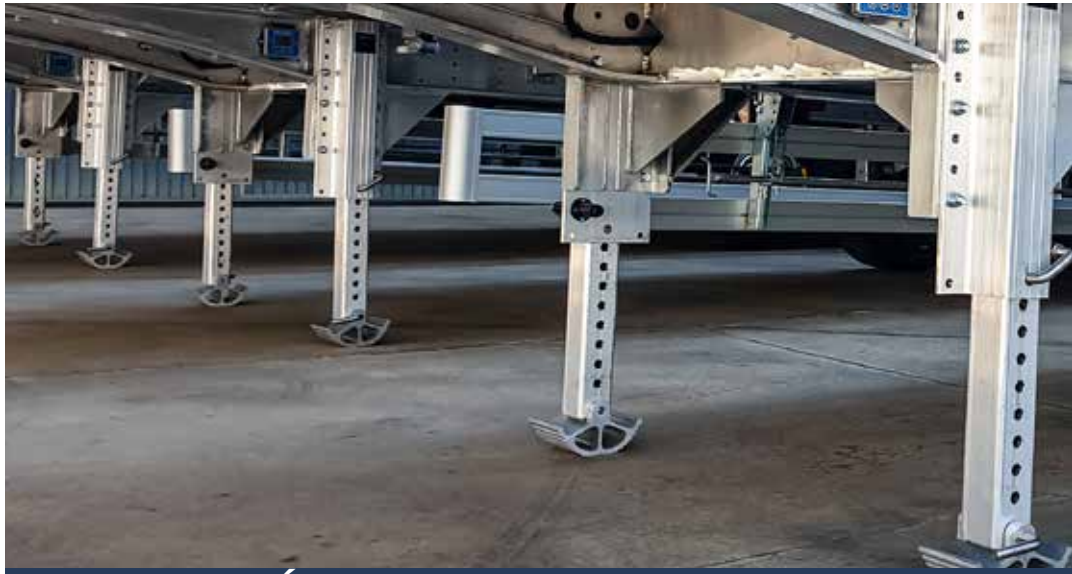

BÉQUILLE EN ALUMINIUM AVEC EXTENSION MANUELLE

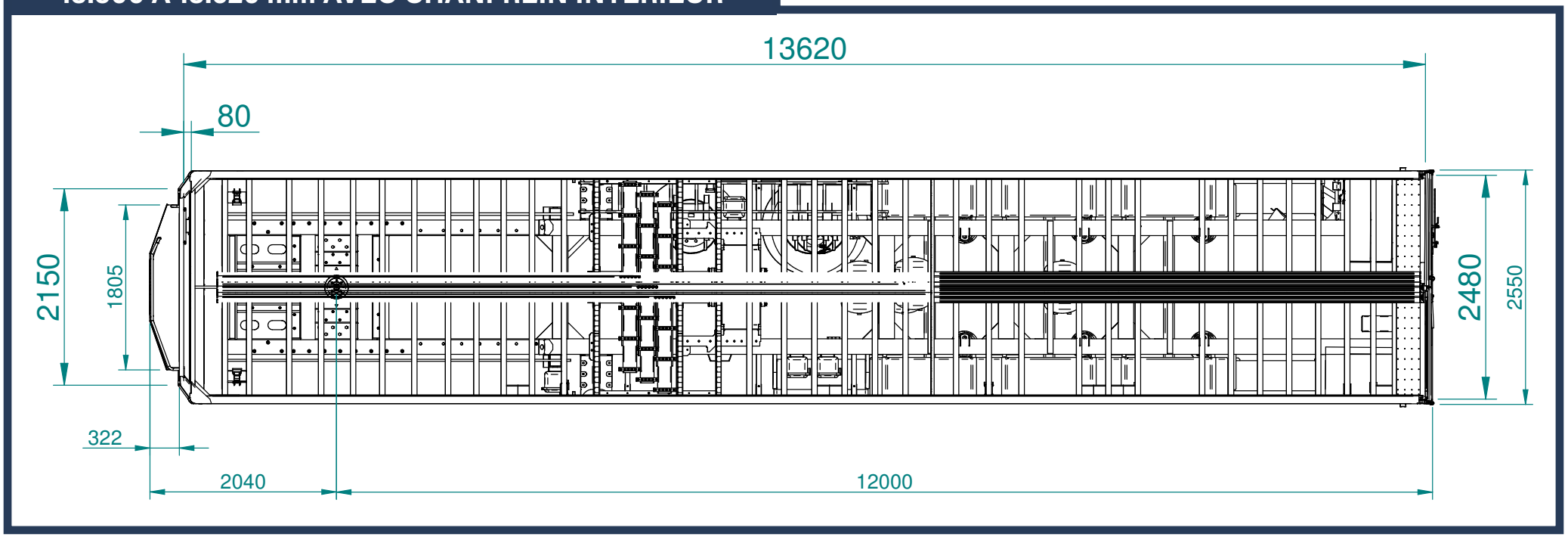

SUPPORT POUR ARCEAUX

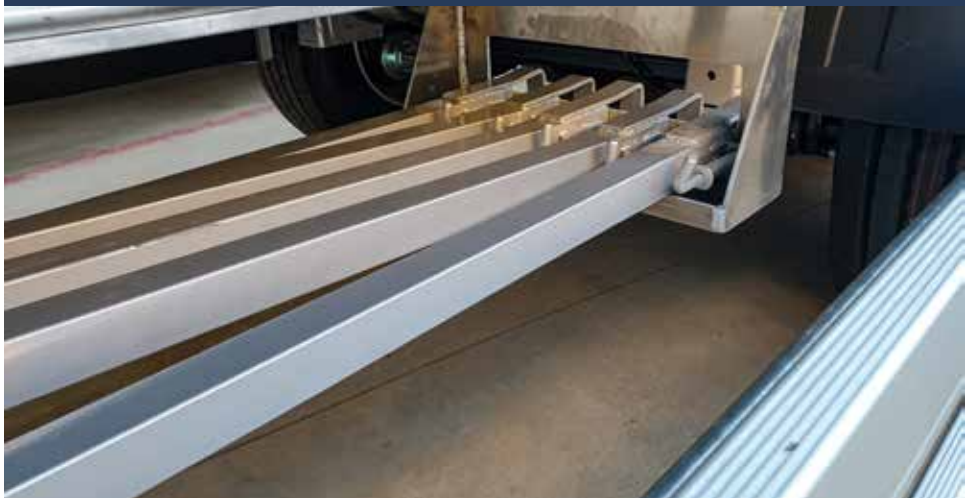

SYSTÈME DE LAVAGE

TABLIER BALAYANT EN ALUMINIUM

ACCESSOIRES

AJOUTER ENROULEUR PNEUMATIQUE DE BALAYEUSE AVANT ALITE

GROUPES OPTIQUES ARRIÈRE PERSONNALISÉS

FINITION COULEUR DE
LA CARTE RAL

AJOUTER 4 ANNEAUX SUR LE CHÂSSIS POUR
ATTACHER LE VEHICLE EMBARQUÉ

MONTAGE DU TROISIÈME ESSIEU
AUTODIRECTIONNEL BPW AVEC RUPTURE

MOTEUR DIESEL AUTONOME POUR FOND MOUVANT

COFFRE ARRIÈRE POUR ACCESSOIRES

SYSTÈME D 'AUTO-GONFLAGE BPW AIRSAVE

ACCESSOIRES

PLUS D'INFORMATIONS SUR:
www.grupo-alite.eu/fr

USINE:

PG IND. CL De la Cierva 16-20
02600 Villarrobledo, Albacete
ESPAGNE

Télèphone: +34 967 13 81 76
ofertas@grupo-alite.eu